BHYX / INTERACUMULADOR INOXIDABLE CON SERPENTÍN FIJO PARA BOMBA DE CALOR CON DEPÓSITO DE INERCIA INDEPENDIENTE - 2 en 1

INFORMACIÓN TÉCNICA

Conjunto integrado de interacumulador para producción y acumulación de ACS y depósito de inercia para agua técnica (**2 en 1**).

El interacumulador está construido en acero inoxidable AISI 444, idóneo para el almacenamiento de agua potable según el Reglamento 1935/2004. El interacumulador incorpora un serpentín de alta superficie de intercambio, soldado al cuerpo del acumulador, construido en acero inoxidable AISI 316L. El conjunto integra en la parte inferior un depósito de inercia construido igualmente en inox AISI 444.

La gran superficie de intercambio del modelo BHYX permite alta eficiencia en la transmisión de calor a baja temperatura lo que lo hace adecuado para su empleo con bomba de calor. El depósito de inercia de la parte inferior permite almacenar energía térmica de calentamiento, reduciendo el número de puestas en marcha de la bomba de calor.

APLICACIÓN

Producción y almacenamiento de agua caliente sanitaria con bomba de calor y almacenamiento de agua técnica de reserva en depósito integrado. Idóneo para instalar en locales con poco espacio para montaje de varios depósitos.

AISLAMIENTO

Los interacumuladores se suministran con aislamiento estándar de poliuretano expandido rígido de elevado aislamiento térmico. La terminación exterior se realiza en chapa galvanizada pintada de color blanco.

Los interacumuladores cumplen los criterios de diseño ecológico según Reglamento 814/2013 y de etiquetado energético 812/2013.

Adecuado para bomba de calor

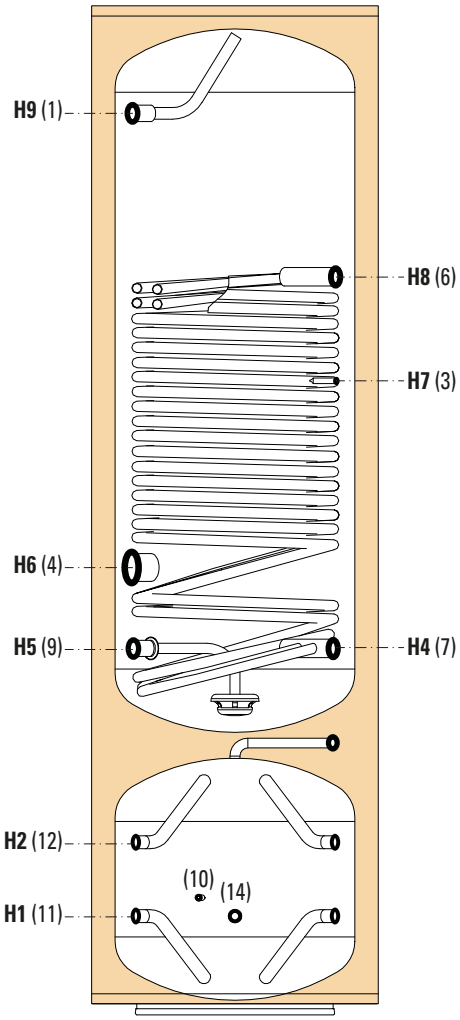

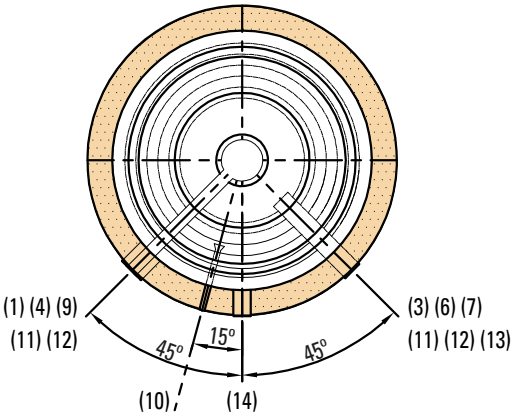

1 Salida agua caliente sanitaria
3 Instrumentación
4 Resistencia eléctrica (opcional)
6 Entrada serpentín
7 Salida serpentín
9 Entrada agua fria sanitaria
10 Instrumentación
11 Retorno al generador
12 Entrada desde el generador
13 Purga de aire
14 Desagüe

H Altura total
De Diámetro con aislamiento

DIMENSIONES

Modelo	Volumen acumulador ACS (litros)	Volumen depósito inercia (litros)	Dimensiones (mm)				
			De	H	H1	H2	H3
200	200	90	620	1670	215	375	590
300	300	90	620	2200	215	375	590

Modelo	Dimensiones (mm)					
	H4	H5	H6	H7	H8	H9
200	795	795	945	1120	1285	1445
300	795	795	945	1600	1955	2200

Modelo	Conexiones rosca gas HEMBRA				Vaina sensor temperatura
	(13) (14)	(1) (9)	(6) (7) (11) (12)	(4)	(3) (10)
200	1/2″	3/4″	1″	1 1/2″	Øi 9 mm
300	1/2″	3/4″	1″	1 1/2″	Øi 9 mm

Modelos BHYX con etiquetado energético

Código	Vol.neto (lts)	Pérdida calor (W)	Clase energética
200	279	86	C
300	369	92	C

CONDICIONES DE DISEÑO

	Presión de diseño	Temperatura de diseño
Depósito ACS	8 bar	90 C°
Depósito inercia	3 bar	90 C°
Serpentín	8 bar	90 C°

CÓDIGOS DE PRODUCTOS

Código	Vol. (lts)
BHY020X08RG	200
BHY030X08RG	300

DATOS TECNICOS DE FUNCIONAMIENTO

Modelo / Volumen	Superficie intercambio del serpentín (m^2)	Potencia (kW)	Producción ACS (lts/h)	Peso (kg)
BHY020X08RG	2,5	24,3	596	104
BHY030X08RG	3,1	30,1	739	134

Los datos termícos están calculados para un primario con entrada a 55ºC y un secundario de 10 a 45ºC en continuo