BOLLYTERM® HP-HP1 / CALENTADOR DE AGUA POR BOMBA DE CALOR CON ACUMULACIÓN Y SERPENTÍN FIJO

INFORMACIÓN TÉCNICA

El termoacumulador BOLLYTERM HP-HP1 es un productor termodinámico de agua caliente sanitaria (ACS) compuesto de una bomba de calor y un depósito acumulador construido en acero carbono con revestimiento interno Polywarm®, idóneo para estar en contacto con agua potable, de acuerdo al Reglamento 1935/2004. El termoacumulador BOLLYTERM HP1 incorpora también un serpentín fijo construido en acero carbono con revestimiento Polywarm® como apoyo al calentamiento de la bomba de calor mediante otra fuente de energía.

El calentamiento del agua se produce mediante la bomba de calor con compresor rotativo integrado, dotada de serpentín condensador externo al depósito acumulador de agua sanitaria. El termoacumulador incorpora también una resistencia eléctrica auxiliar de 1500W, operativa con la función BOOST de la centralita.

El control y la programación de las funciones del termoacumulador se realizan a través de centralita electrónica con display gráfico. El depósito acumulador lleva de serie ánodo de magnesio para la protección catódica del mismo.

APLICACIÓN

Produccion y almacenamiento de agua caliente sanitaria mediante bomba de calor integrada apoyada con fuente de energía adicional.

AISLAMIENTO

Los termoacumuladores se suministran con aislamiento estándar de poliuretano expandido rígido de elevado aislamiento térmico. Terminación exterior con funda skay de color gris.

El termoacumulador BOLLYTERM HP produce agua sanitaria extrayendo el calor presente en el aire, proporcionando un notable ahorro energético.

El principio de funcionamiento de la bomba de calor se basa en la compresión y expansión del gas ecológico R134a. El calor del aire se cede al agua sanitaria a través del serpentín condensador arrollado al exterior del acumulador: De esta forma, se evita cualquier posible contacto del fluido térmico y el ACS, proporcionando una máxima seguridad e higiene.

El ahorro viene indicado por el coeficiente de prestaciones COP, que indica la relación entre la energía eléctrica utilizada por la bomba de calor y la energía térmica aportada al agua del acumulador.

CONDICIONES DE DISEÑO

	Presión de diseño	
Depósito ACS	10 bar	95 C°
Serpentín	12 bar	

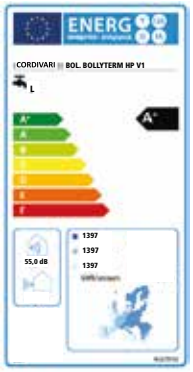

Modelos BOLLYTERM HP con etiquetado energético

Código	Vol.neto (lts)	Clase energética
BHP020PW10RG	200	A+
BHP030PW10RG	300	A+

Modelos BOLLYTERM HP1 con etiquetado energético

Código	Vol.neto (lts)	Clase energética
BHP1020PW10RG	200	A+
BHP1030PW10RG	300	A+

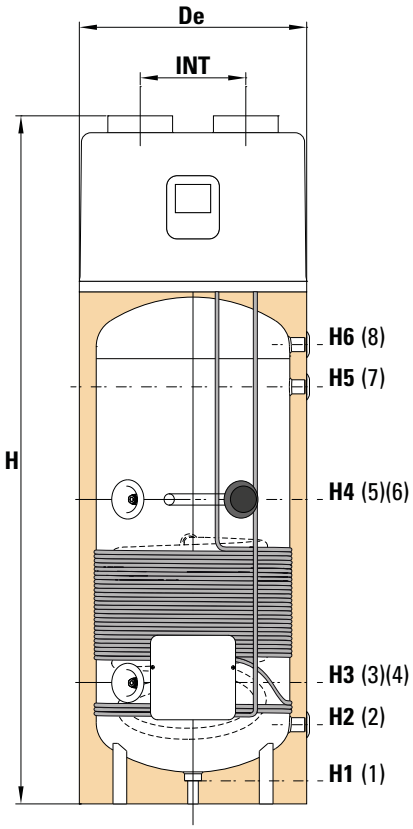

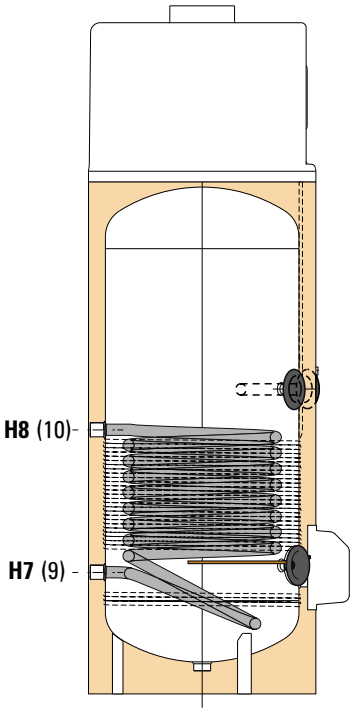

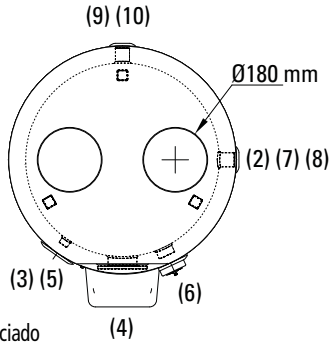

1 Vaciado
2 Entrada agua fria sanitaria
3 - 5 Instrumentación
4 Resistencia eléctrica
Boca de inspección
6 Ánodo de magnesio
7 Recirculación
8 Salida agua caliente sanitaria
9 Salida serpentín apoyo
10 Entrada serpentín apoyo

DIMENSIONES

Modelo	Dimensiones (mm)										
	De	INT	H	H1	H2	H3	H4	H5	H6	H7	H8
200	640	340	1585	71	240	350	800	815	925	345	765
300	640	340	1960	71	240	350	860	1190	1300	351	755

Modelo	Diámetro boca (4)	Conexiones rosca gas HEMBRA		
		(1) (6) (9) (10)	(2) (7) (8)	(3) (5)
200	Ø 75	1"1/4	1"	1/2"
300	Ø 75	1"1/4	1"	1/2"

Modelo	Superficie intercambio de serpentín (m^2) Modelo HP1	Peso (kg)	
		BHP	BHP 1
200	0,8	90	100
300	1,2	94	106

CÓDIGOS DE PRODUCTOS BOLLYTERM HP

Código	Vol. (lts)
BHP020PW10RG	200
BHP030PW10RG	300

CÓDIGOS DE PRODUCTOS BOLLYTERM HP 1

Código	Vol. (lts)
BHP1020PW10RG	200
BHP1030PW10RG	300

DATOS TECNICOS DE FUNCIONAMIENTO

Termoacumulador

Modelo	Volumen útil (litros)	Temperatura ambiente min/max (º)	C. O. P.	Clase eficiencia energética ErP (EU 812/2013)	Tiempo de calentamiento Temp. aire 20ºC y Temp. agua de 15 a 55ºC (mín)	Potencia máxima absorbida por bomba de calor (W)
200	176	-5 / 43	2,98 (*)	A+	236	805
300	264		2,91 (*)	A+	353	

(*) Dato según norma EN 16147 (T.aire 20ºC y T agua de 10 a 50ºC).

Bomba de calor

Alimentación eléctrica (V / Nº fases / Hz)	Temp.máxima agua (ºC)	Refrigerante tipo	carga refrigerante (g)	Longitud máx. de tubos de canalización / Máx. P estática (m / Pa)	Diámetro mínimo tubo (mm)	Nivel sonoro (dB)
220-240 / 1 / 50	60	R134a	800	8 / 60	180	59 (*)

(*) Ensayo conforme a EN 12102:2013 - EN ISO 3741:2010.

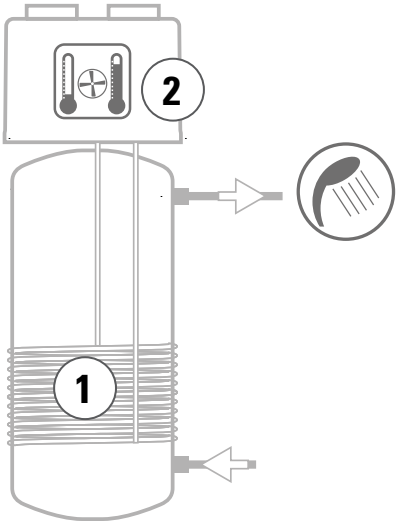

BOLLYTERM HP

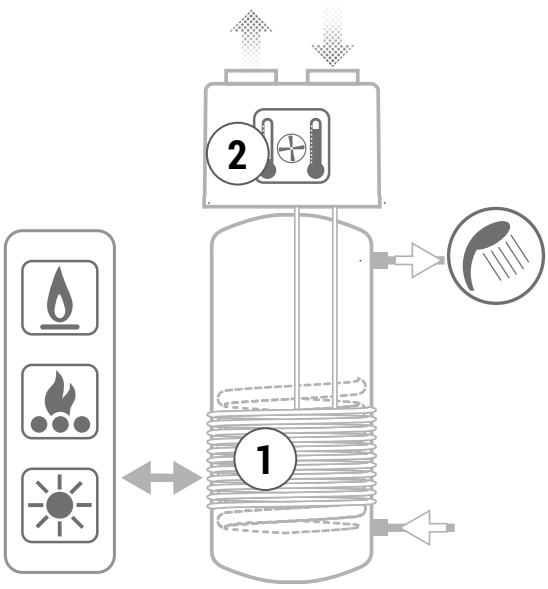

BOLLYTERM HP 1

① Serpentín condensador externo al depósito acumulador de agua caliente sanitaria, con lo que se evitan incrustaciones sobre el serpentín así como posible contaminación del agua por fuga del fluido térmico.

② Centralita electrónica de serie con las siguientes funciones:

- Regulación del set point de temperatura del agua sanitaria
- Autodiagnóstico
- Tratamiento antilegionela periódico
- Programación horaria de funcionamiento
- Función BOOST

Ejemplo de instalación de interacumulador BOLLYTERM HP

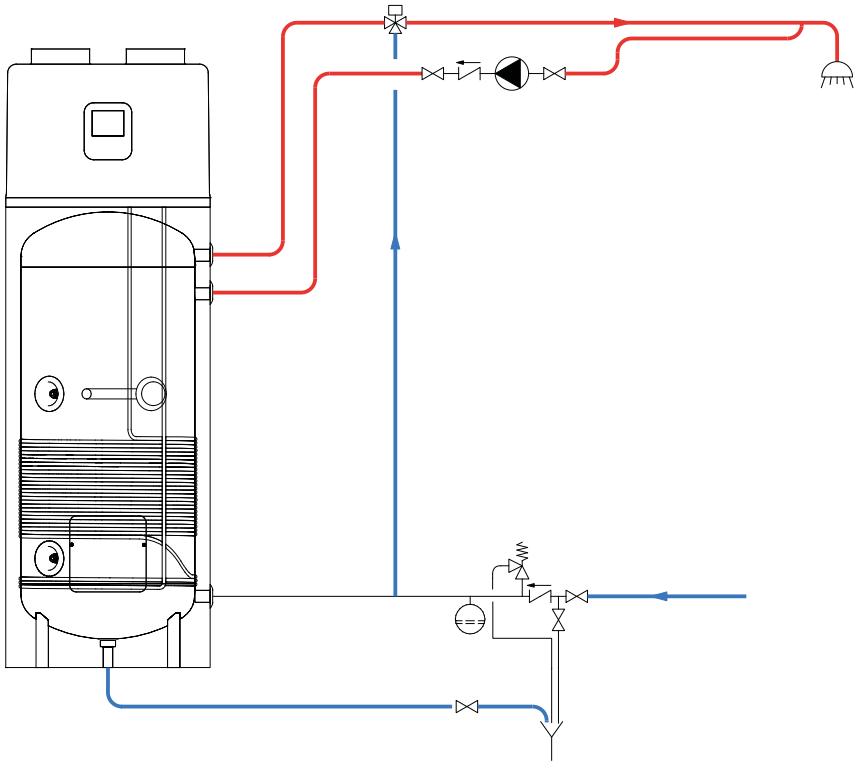
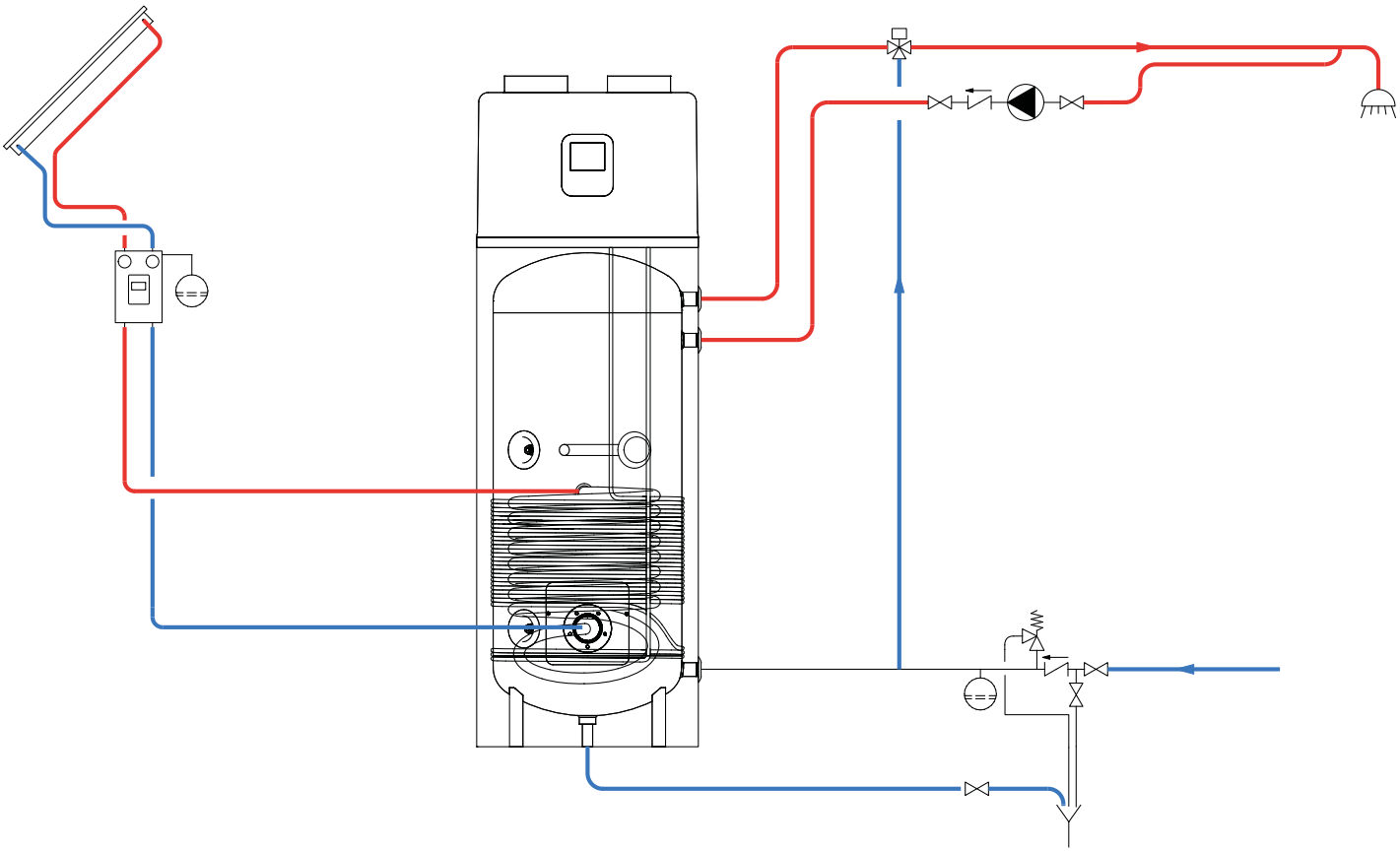
Ejemplo de instalación de interacumulador BOLLYTERM HP 1